団体戦（6チーム）の結果

関東1　関東2　関東3　関東4　関東5　湘南

5番コート

試合順	チーム		得点		チーム	
①	金沢	吉井	4	1	古谷	神出
②	槇	深谷	4	2	古谷	渡辺
③	深谷	吉井	1	4	神出	渡辺
④	鮒橋	槇	4	2	野々村	伊藤正
⑤	槇	吉井	4	3	和田	伊藤正
⑥	金沢	深谷	2	4	野々村	陶山
⑦	槇	深谷	4	2	秋場国	中越
⑧	深谷	吉井	4	3	秋場公	宮地
⑨	金沢	吉井	4	0	宮地⇒国	中越
⑩	槇	深谷	3	4	平岩	浜
⑪	金沢	鮒橋	3	4	伊藤尚	浜
⑫	吉井	槇	4	3	関戸	伊藤尚
⑬	吉井	金沢	3	4	仁井田	吉村
⑭	深谷	槇	4	2	上	高梨
⑮	槇	鮒橋	3	4	吉村	高梨

4番コート

試合順	チーム		得点		チーム	
①	野々村	和田	4	1	宮地	秋場公
②	陶山	伊藤正	4	1	中越	秋場国
③	野々村	陶山	4	2	秋場公	秋場国
④	長島	古谷	4	2	平岩	関戸
⑤	長島	渡辺	4	2	平岩	浜
⑥	神出	古谷	3	4	伊藤尚	関戸
⑦	長島	神出	4	1	仁井田	吉村
⑧	古谷	渡辺	4	1	上	高梨
⑨	長島	古谷	4	3	吉村	高梨
⑩	神出	渡辺	4	3	秋場公	秋場国
⑪	長島	渡辺	4	0	秋場公	中越
⑫	古谷	神出	0	4	宮地	秋場国
⑬	古谷	長島	1	4	野々村	和田
⑭	神出	渡辺	3	4	陶山	伊藤正
⑮	長島	渡辺	1	4	野々村	伊藤正

3番コート

試合順	チーム		得点		チーム	
1	伊藤尚	浜	4	1	上	仁井田
2	伊藤尚	浜	4	0	高梨	吉村
3	伊藤尚	浜	4	2	上	高梨
4	宮地	中越	4	2	仁井田	吉村
5	秋場国	宮地	2	4	仁井田	高梨
6	中越	秋場公	4	1	上	吉村
7	野々村	和田	4	1	浜	関戸
8	陶山	伊藤正	4	3	平岩	関戸
9	野々村	陶山	4	3	伊藤尚	平岩
10	和田	伊藤正	1	4	上	仁井田
11	野々村	伊藤正	4	3	仁井田	吉村
12	野々村	陶山	4	3	上	高梨
13	中越⇒国	秋場公	2	4	関戸	平岩
14	宮地	秋場公	4	3	浜	伊藤尚
15	宮地	秋場国	3	4	平岩	浜
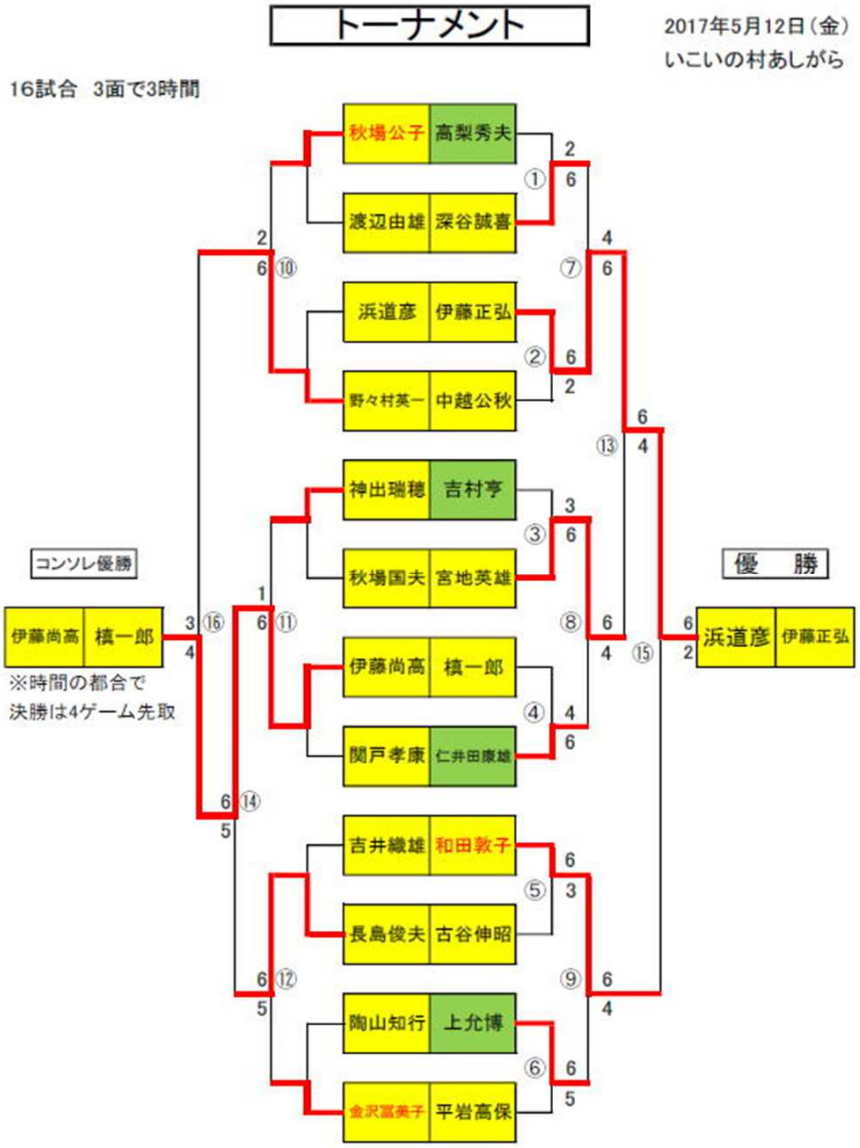
個人戦（12チーム）の結果